SolidWorks

Mise en plan de pièce

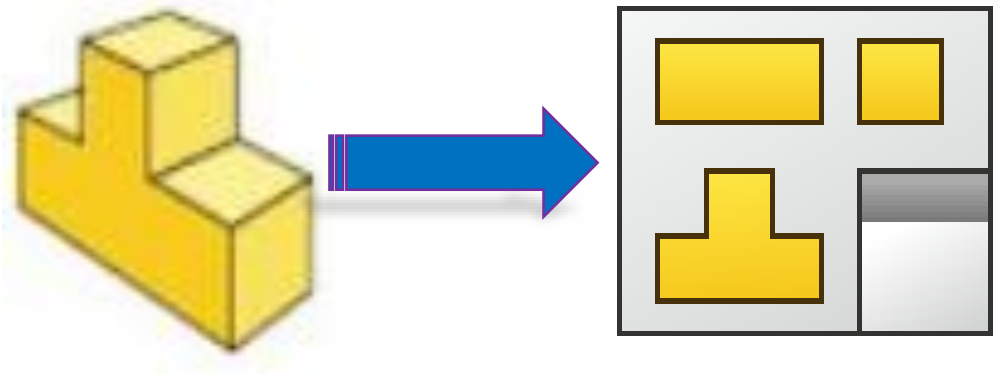

Sommaire

1. Réaliser une mise en plan identique à un modèle 2
2. Créer une nouvelle mise en plan 2
3. Créer une nouvelle mise en plan 2
4. Le fond de plan 2
5. Insertion de la 1ère vue 3
6. Insérer une vue du modèle 4
7. Insérer une vue projetée 4
8. Insérer une coupe ou une section 4
9. Rogner une vue 5
10. Insérer des annotations 5
11. Filetages taraudages 6
12. Hachures 7
13. Changer le type de traits des congés (arrondis) 7
14. Filtres de sélection 8

1. Réaliser une mise en plan identique à un modèle

Observer le plan qui représente l'objectif à atteindre pour analyser :

- Le format de la feuille à utiliser (exemple :A3 paysage)
- L'échelle du dessin (exemple 1 :2)
- par quelle vue vous allez commencer (vous devez choisir une vue qui n'est pas en coupe)

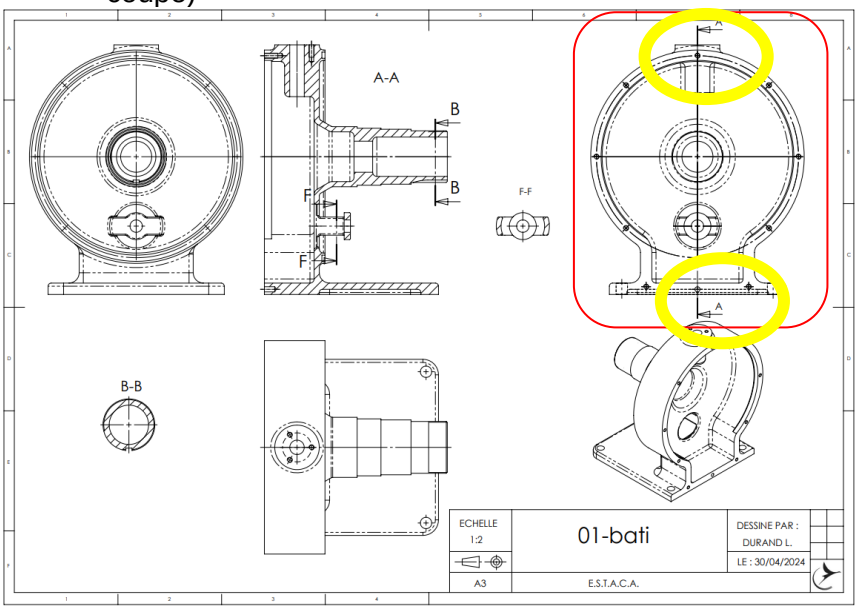

La vue de départ est entourée en rouge

2. Créer une nouvelle mise en plan

Cliquer sur Nouveau puis sur Créer une mise en plan à partir de la pièce que vous venez de dessiner.

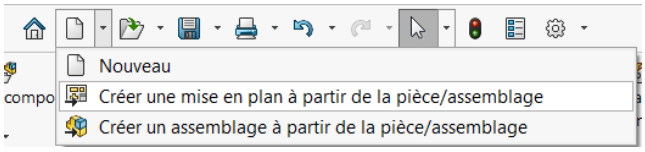

3. Créer une nouvelle mise en plan

Nommer et enregistrer le fichier.

Enregistrez régulièrement votre travail !

4. Le fond de plan

Importer le fond de plan A3 Estaca et compléter le cartouche avec votre nom

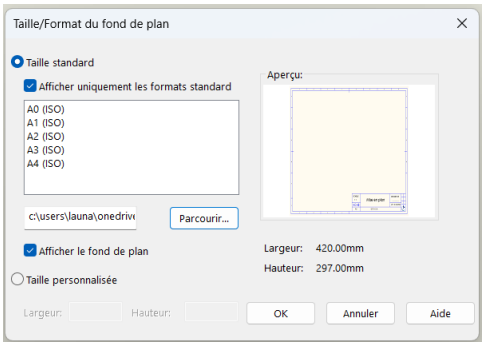

Clic droit sur « Feuille 1 » dans l'arbre

« Editez le fond de plan » pour le modifier :

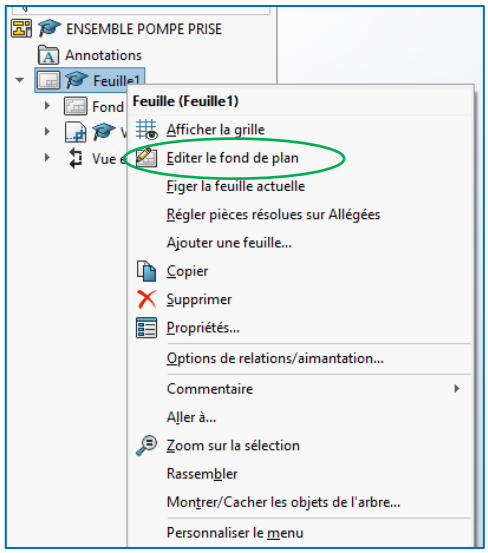

Faire un clic droit sur « Feuille 1 » et cliquer sur « **Editer la feuille** » lorsque vous avez fini de modifier le cartouche.

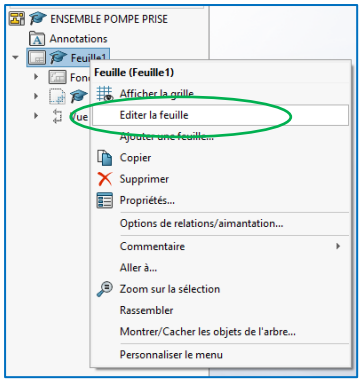

5. Insertion de la 1ère vue

Sur le côté droit de votre écran, cliquer sur « Palette de vues »

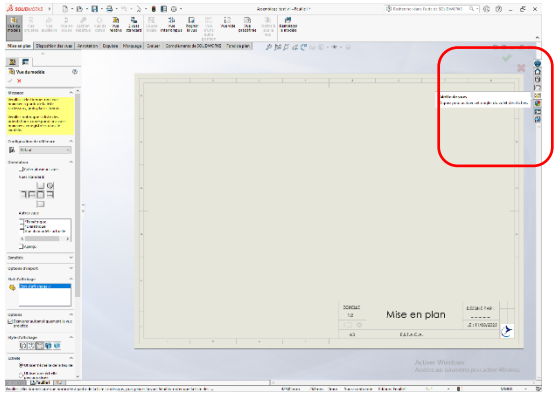

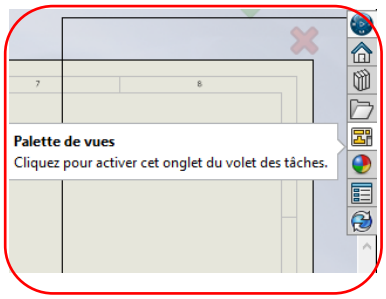

Sélectionner la pièce dont vous voulez faire la mise en plan

Puis, sélectionner votre vue de départ (cliquer dessus et la faire glisser dans la zone graphique) :

Si vous avez besoin de modifier l'échelle de la vue, clic droit sur « Feuille 1 », « Propriétés ».

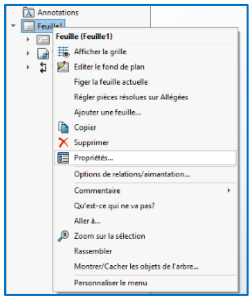

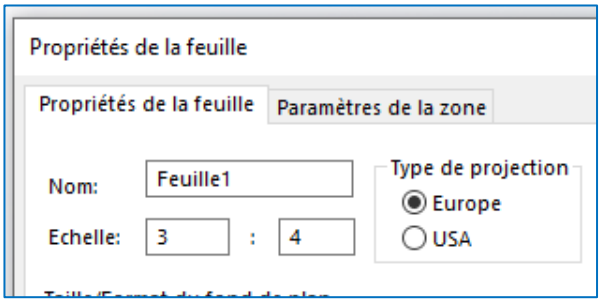

6. Insérer une vue du modèle

Pour insérer une vue en perspective, orientez la maquette numérique conformément à vos attentes, cliquer sur « **reconstruire** »

, puis, dans le fichier d'assemblage, cliquer sur « Vue du modèle »

choisissez « Vue du modèle actuel » et mettez l'échelle à la valeur voulue et validez.

7. Insérer une vue projetée

Cliquer sur « Vue projetée » 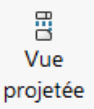

pour insérer la vue de mise en plan 3, à partir de la vue en coupe :

8. Insérer une coupe ou une section

Attention à ne pas confondre les deux !

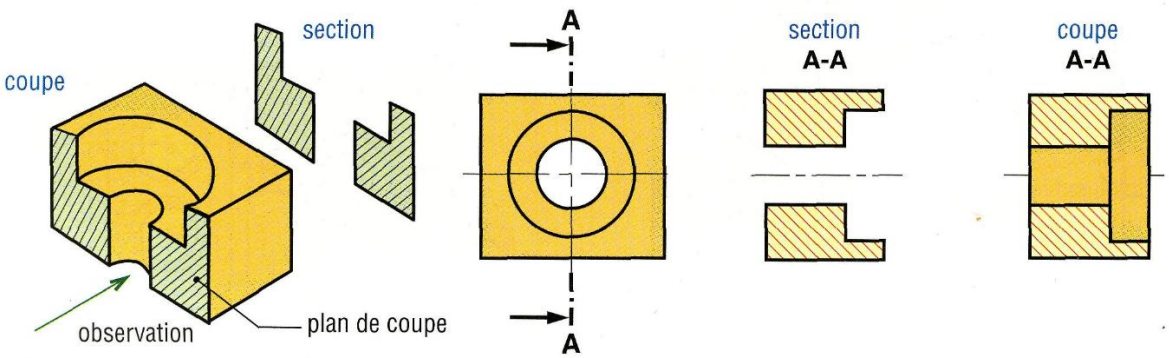

Tracez votre plan de coupe, choisissez son nom et son sens.

Choisissez si vous voulez une coupe ou une section.

9. Rogner une vue

Pour rogner une vue :

1. Dans une vue de mise en plan, esquissez un profil fermé, tel qu'un cercle.
2. Cliquez sur Rogner la vue (barre d'outils Mise en plan) ou sur Insertion > Vue de mise en plan > Rogner.

   La vue en dehors du profil disparaît.

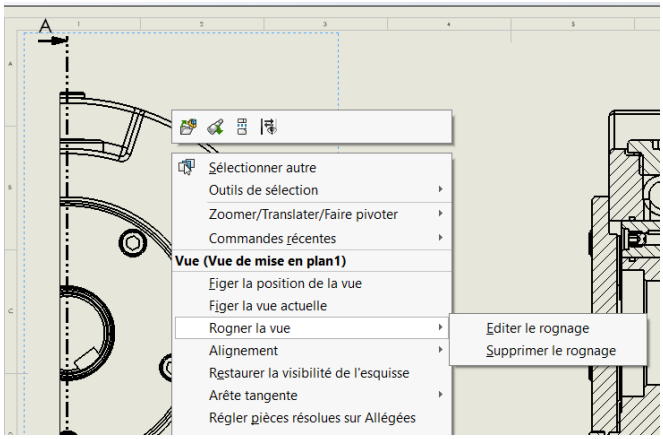

Un cercle est dessiné sur cette vue en coupe	Seule la vue à l'intérieur du cercle est affichée après le rognage.
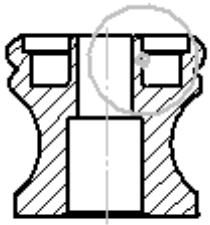 A-A	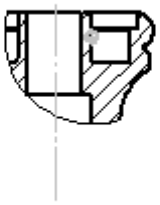 A-A

Si vous voulez modifier votre esquisse pour le rognage : clic droit sur la vue, puis **rogner la vue / Editer le rognage**

10. Insérer des annotations

- Cliquer sur « Annotations » puis sur « Note » pour ajouter du texte à l'emplacement voulu
- Double-cliquer sur le nom de la coupe pour le changer

- Dans annotation, cliquer sur axe de centrage, puis sur les cercles

Aller dans le menu pour obtenir « Axes de centrage circulaires »

Insérer les traits d'axes avec « Annotation » puis « Ligne de construction » et en cliquant sur les surfaces cylindriques pour lesquelles on souhaite un trait d'axe.

11. Filetages taraudages

Avant (faux)	Après (correct)
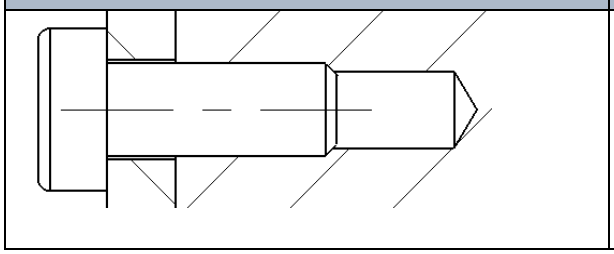	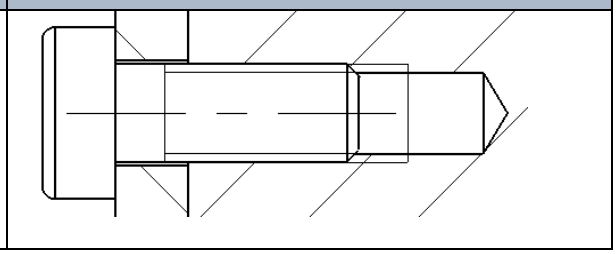

Dans « Annotation », cliquer sur « Objets du modèle »,

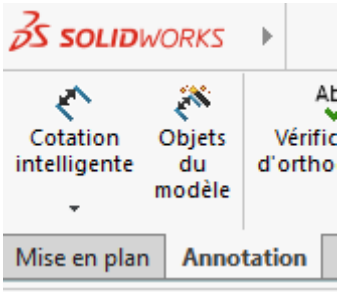

puis sur « **Représentation de filetage** »

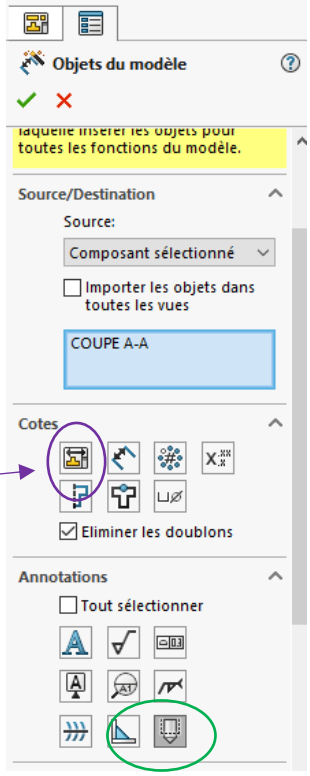

Pensez à décocher « Cotes »

Autre méthode :

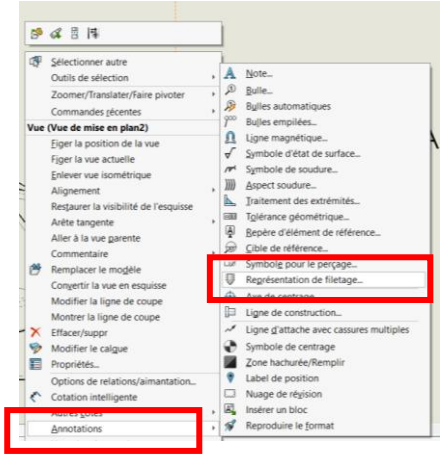

Faire un clic droit sur la vue

Sélectionner « annotations »

Sélectionner « Représentation de filetage »

12. Hachures

Lorsque vous faites un clic droit sur une zone hachurée, cela vous donne accès au panneau de modification des hachures.

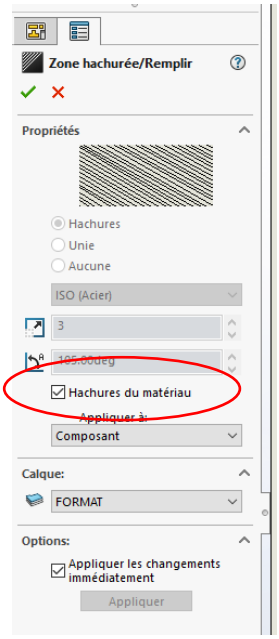

Décocher « Hachures du matériau » pour pouvoir les modifier comme vous voulez

13. Changer le type de traits des congés (arrondis)

Faire un clic droit sur un trait correspondant à un congé (à un arrondi). Dans le menu, sélectionner « Arête tangente », « Arêtes tangentes avec une police » et remplacer le trait fort par un trait double mixte fin.

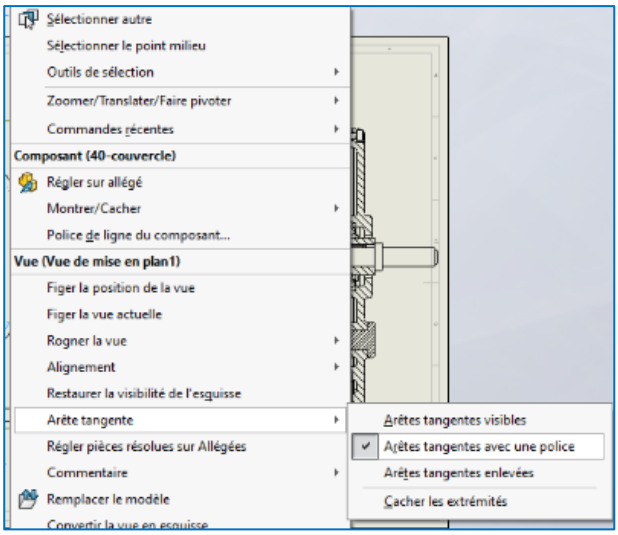

14. Retirer les hachures des nervures

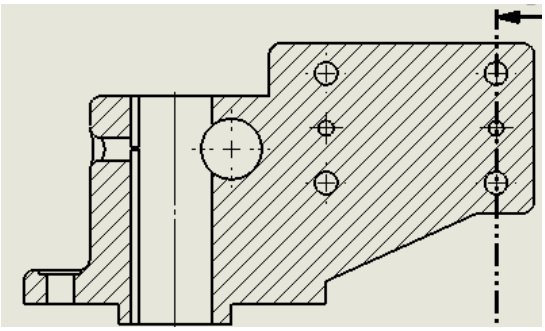

Faire un clic droit sur la vue sur laquelle retirer les hachures.

Sélectionner Propriétés puis Etendue de la coupe

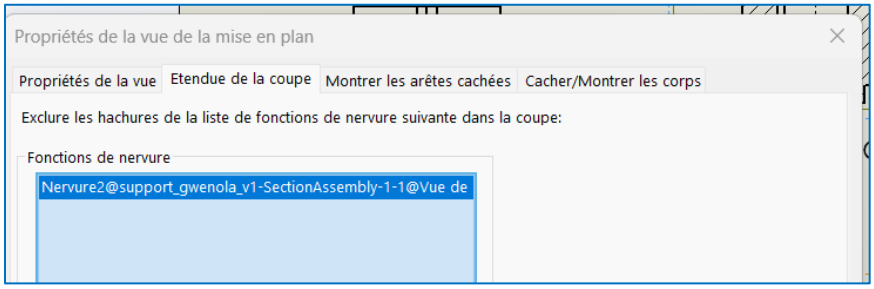

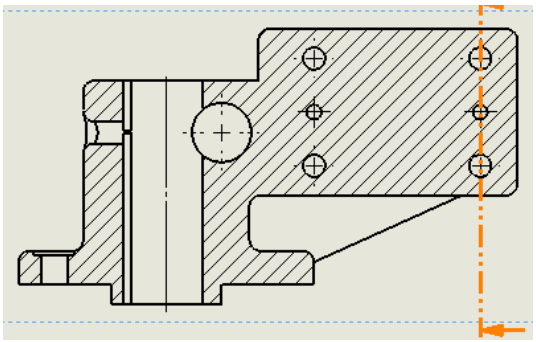

15. Filtres de sélection

Si certains filtres se sont activés, pour les enlever, cliquer sur F5 ou F6 au clavier